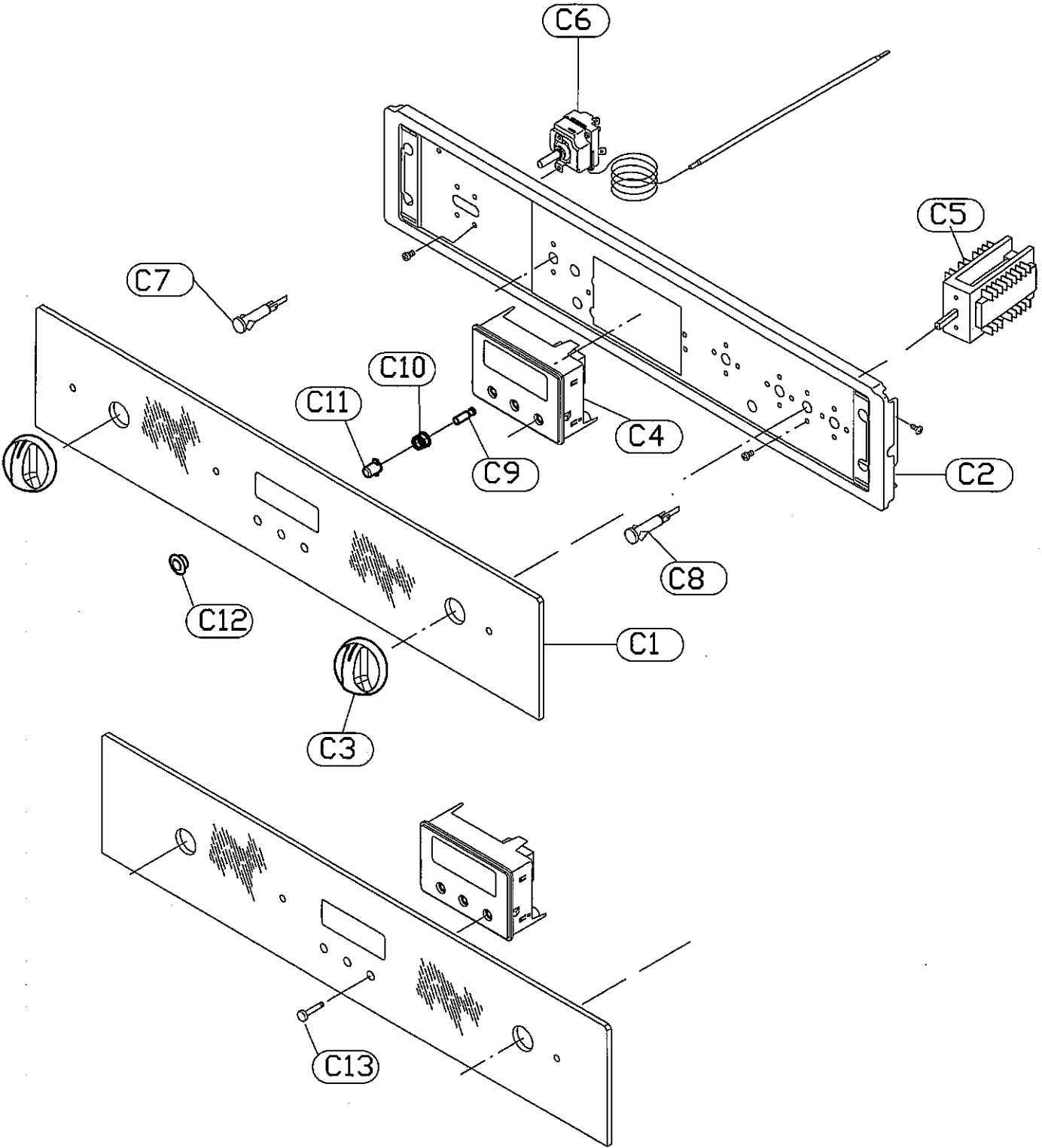
C6
C5
C7
C10
C11
C4
C9
C2
C8
C12
C1
C3
C13

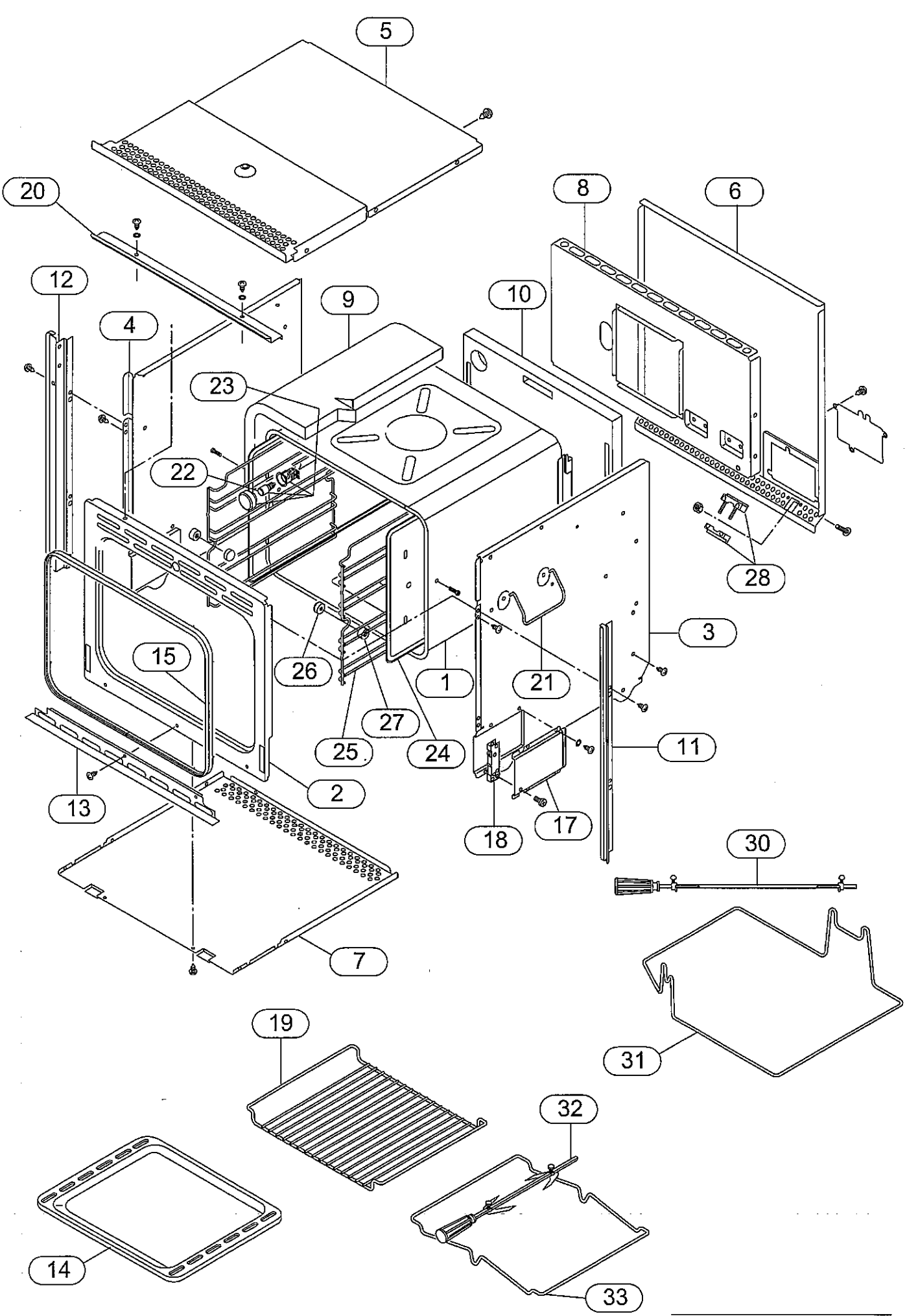
5
20
8
6
12
9
10
4
23
22
28
3
15
26
1
21
27
25
24
11
2
13
18
17
30
7
31
19
32
14
33

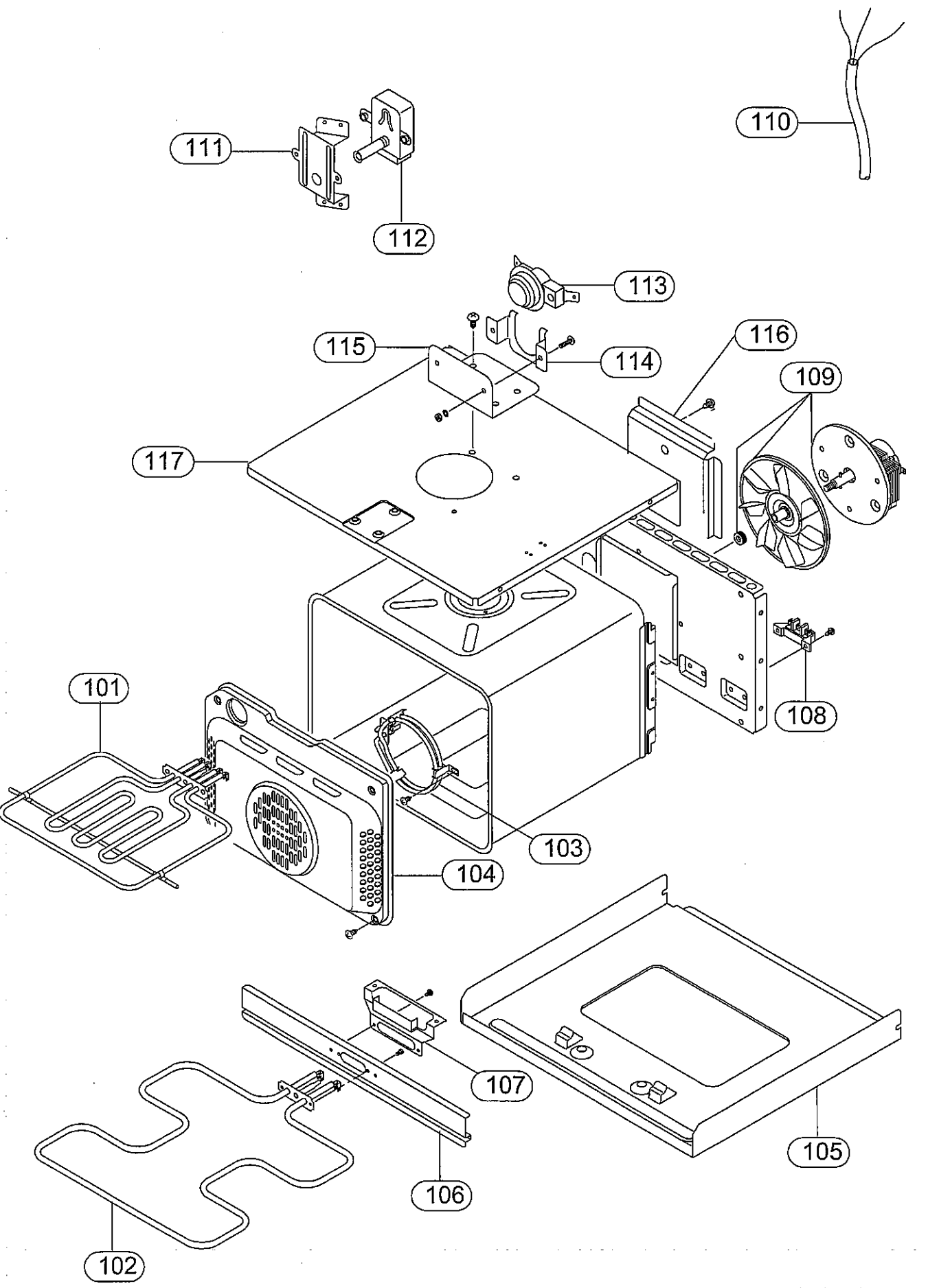
110
111
112
113
115
114
116
109
117
101
108
103
104
107
105
106
102

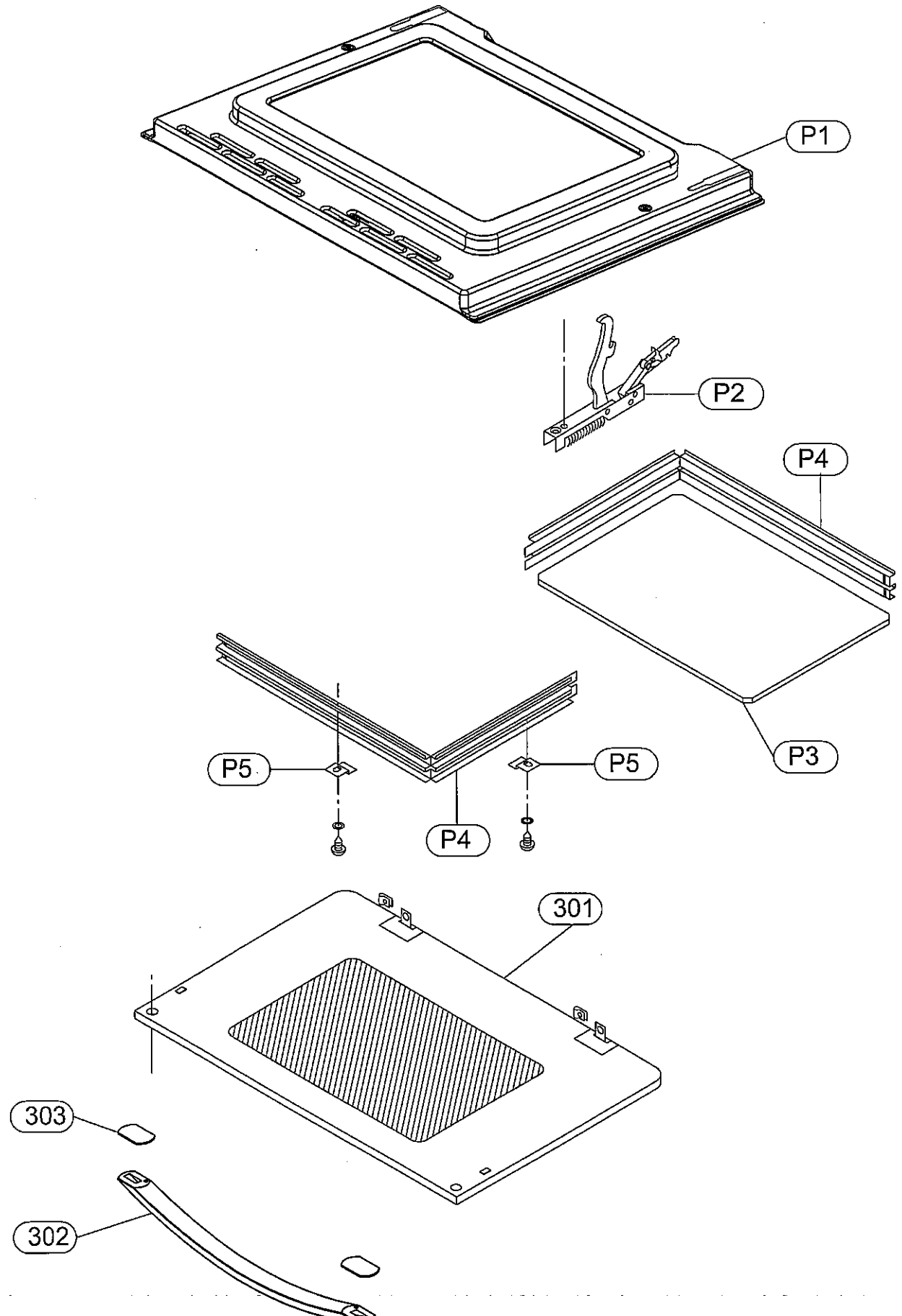
P1
P2
P4
P3
P5
P5
P4
301
303
302